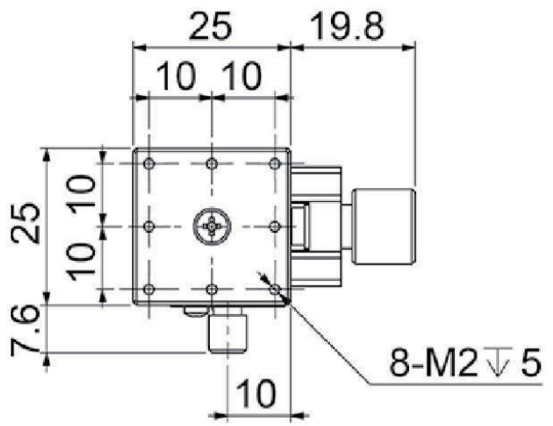
25
19.8
10
10
25
10
10
7.6
10
8-M2⩛5

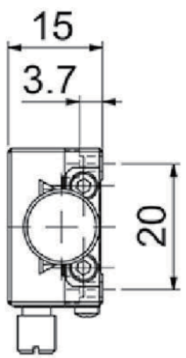

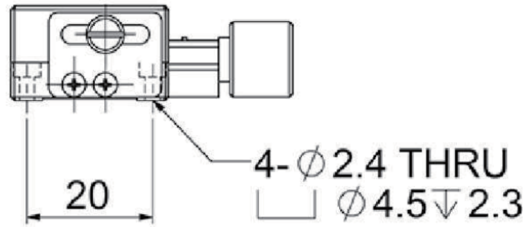
20
4-∅2.4 THRU
⌴∅4.5⩛2.3

							全周倒角		未標之公差,皆用此表					
Engder PRECISE MACHINERY	投影	⊕-◁	審核		日期			0.2*45°	0	±0.5	材 質	***	圖 名	MFX25-L
	單位	mm	設計		日期		V	0.5*45°	0.0	±0.1	數 量	1 件		
盈達精密機械有限公司								1.0*45°	0.00	±0.05			圖 號	
Engder Precise Machinery Co., Ltd.	比例	1:1	繪圖	Darren	日期	2024/9/18	角度	±1 / 4 °	0.000	±0.005	表面處理	***		
							鑽孔	+0.15 /-0	0.0000	±0.0025				