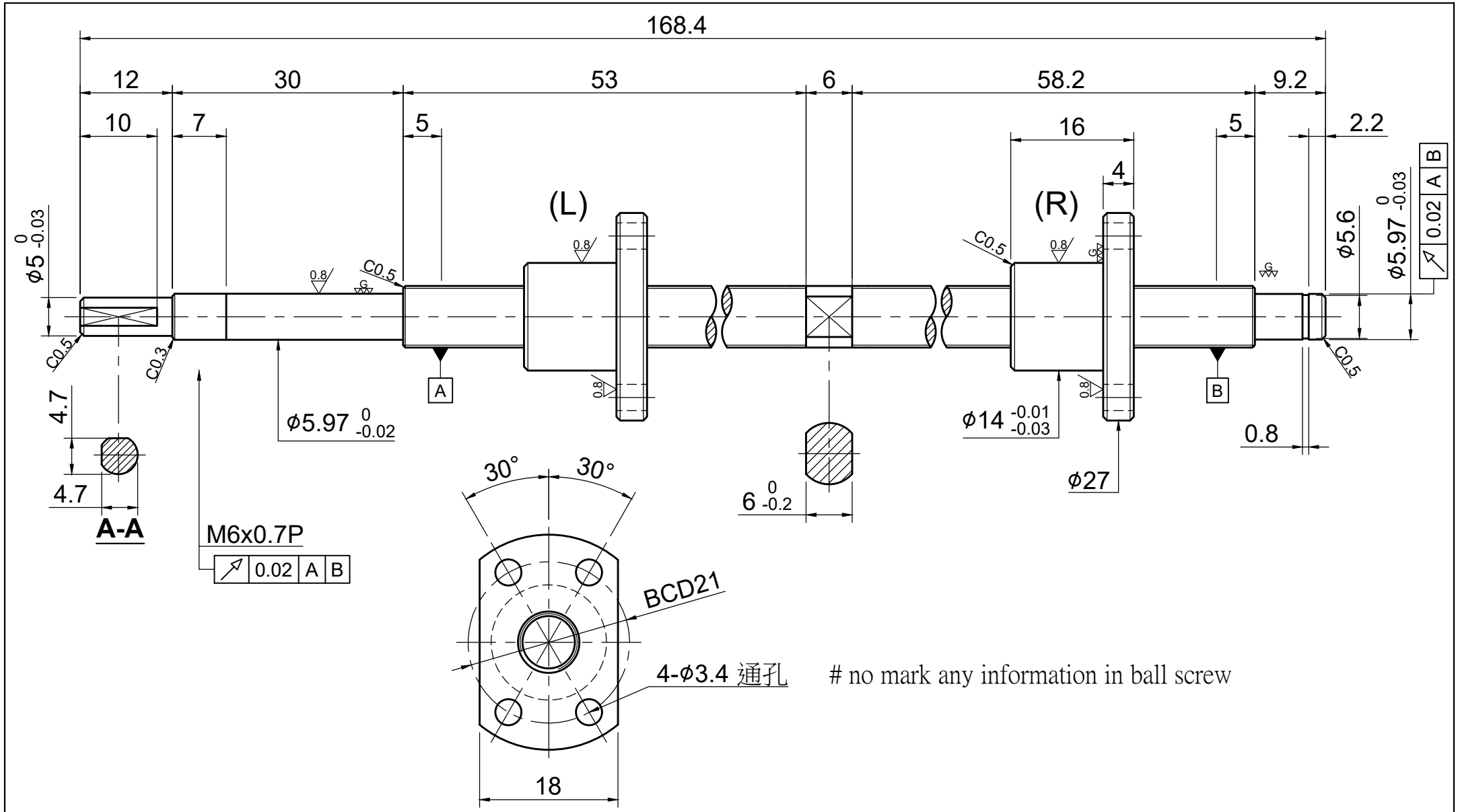

no mark any information in ball screw

一般公差			盈達
50 -	±0.1		
50-240	±0.2	圖號:	110040901
240-800	±0.4	製圖:	林林
800-1500	±0.8	校對:	
1500 UP	±1.2	核對:	
		審核:	

規格:SFIRL0802-R58.2-L53-168.4L-C5		
旋向:左、右	動負荷(kgf):222	
導程(mm):2	靜負荷(kgf):458	
珠徑(mm):1.2	軸向間隙(mm):0	
節圓直徑(mm):8.21		
導程角(mm):4.43°		
螺紋形式:哥德式		