▽▽（▽▽▽）

註:去銳角，毛邊

C7 Rolled

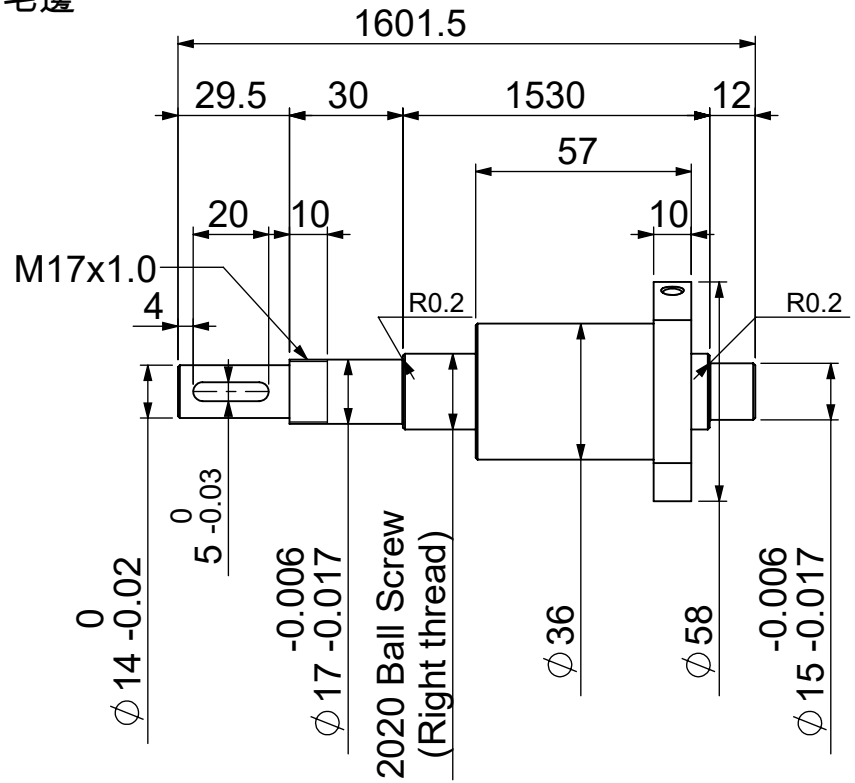

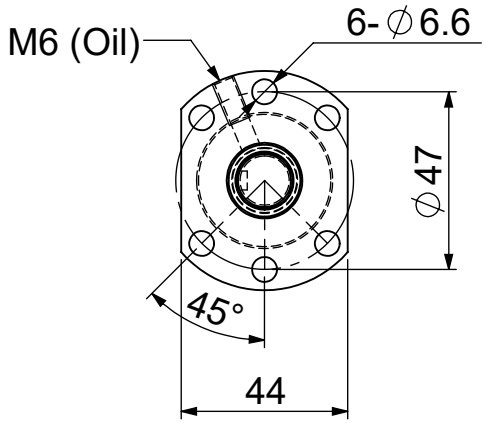

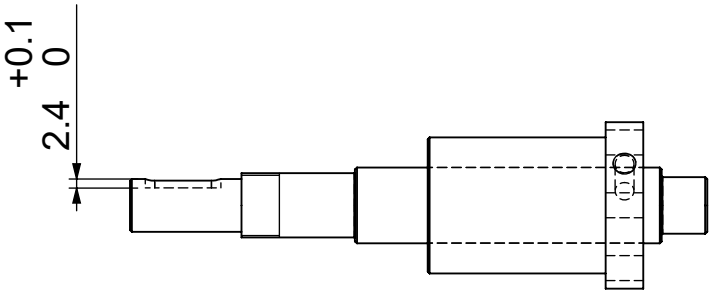

客戶確認簽回

Engder Precise Machinery 盈達精密機械有限公司 Engder Precise Machinery Co., Ltd.	投影	⊕-⊏	審核		日期		全周倒角		未標之公差,皆用此表		材 質	***	圖 名	****
	單位	mm	設計		日期		V	0.2*45°	0	±0.5				
								0.5*45°	0.0	±0.1	數 量	1 件		
								1.0*45°	0.00	±0.05				
	比例	1:2	繪圖	Darren	日期	2024/11/21	角度	±1 / 4 °	0.000	±0.005			圖 號	SFE2020-152.64L
							鑽孔	+0.15 / -0	0.0000	±0.0025	表面處理	***		